A0

변 경 사 항				
기호	변 경 내 용	년 월	수 정	승 인
△1				
△2				

[MTR2-15422YY Specifications]

A축 사양 (경사)	
Tilting Angle	-20° ~ +120°
Clamp Force	- N.m
Clamp Pressure	21 ~ 25 kgf/cm^2
Gear Ratio	1 / 120
Max. RPM	25 (Motor 3000 min^{-1})
Servo Motor	SGM7P-15A7A6S

C 축 사양 (회전)	
Rotating Angle	360°
CLAMP FORCE	- N.m
Clamp Pressure	21 ~ 25 kgf/cm^2
Gear Ratio	1 / 120
Max. RPM	25 (Motor 3000 min^{-1})
Servo Motor	SGM7P-15A7A6S
Work Weight (kgf)	Left Axis : -
	Right Axis : -

Weght : - kgf (유압 배관 제외)

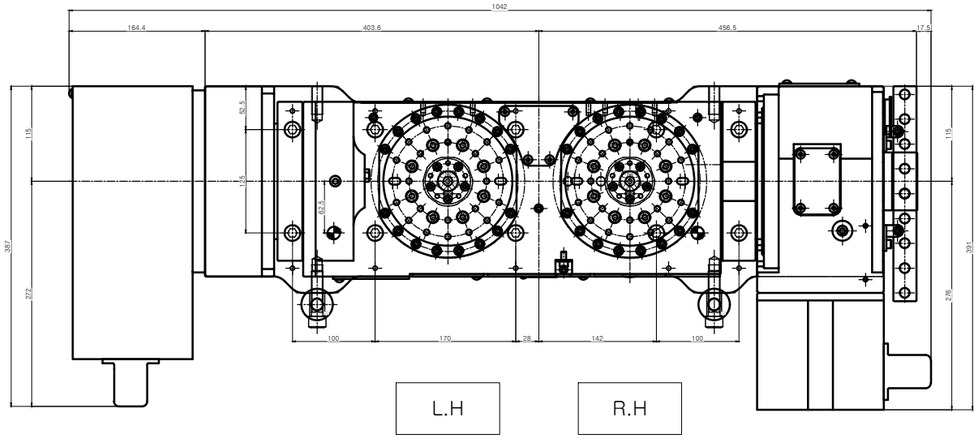

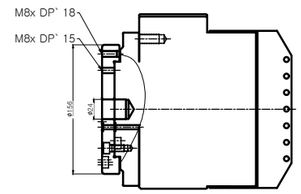

[Rotary Joint Specifications]

" A " 축 사양 (경사)	
Temperature	MAX. 80°C
Hydraulic	MAX. 150 kgf/cm^2
RPM	MAX. 80 RPM
PORT	7 PORT

" C " 축 사양 (회전)	
Temperature	MAX. 80°C
Hydraulic	MAX. 150 kgf/cm^2
RPM	MAX. 100 RPM
PORT	각 5 PORT

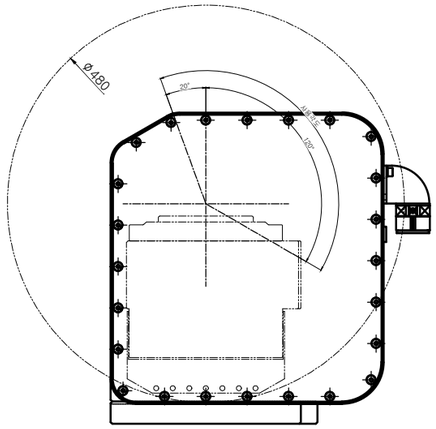

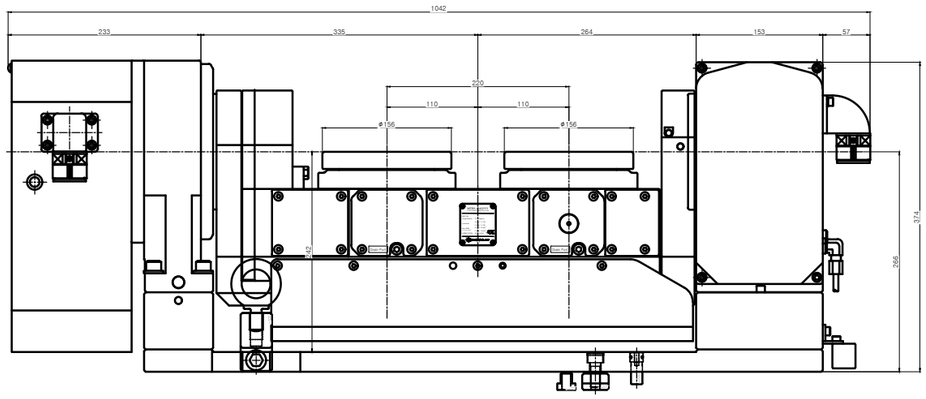

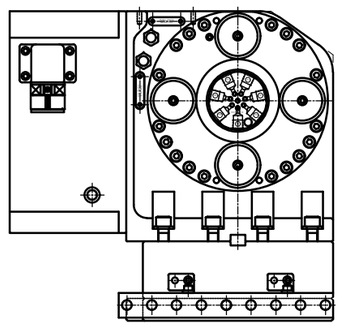

TITLE	hc Rotary Table	PART NAME	회 전 대
DRG. NO	MTR2-15422YY	MODEL	
CODE NO		DRAWN	Research & Development
		DATE	2020. 08. 13
SCALE 1 : 1	Approved / Checked / Designed		